CARRELLO RFP 6SR

Il carrello RPF 6SR è progettato e realizzato per agevolare le operazioni di soccorso lungo le linee ferroviarie, tranviarie o metropolitane nei punti inaccessibili ai veicoli, consente infatti di trasportare le attrezzature dal veicolo, arrivato nel punto più vicino alla linea, e di evacuare eventuali infortunati.

Il personale infatti deve solo spingere il carrello camminando fra le rotaie, indicativamente una persona con uno sforzo di spinta di circa 20 kg spinge il carrello con un carico di 300/350 kg su una pendenza del 45‰

Il carrello è costituito da:

- una pedana con piano di calpestio di circa 2 x 1 mt provvista di scalette laterali ripiegabili

- due assali in alluminio con ruote di diametro 200 mm, provvisti di maniglia in posizione bilanciata per agevole trasporto
  - con ruote in ghisa e con dispositivo di stabilizzazione il peso è di circa kg 19
  - con ruote in alluminio e con dispositivo di stabilizzazione il peso è di circa kg 12
- la pedana, in posizione rovesciata, viene poggiata ed a questi ancorata con un semplice dispositivo

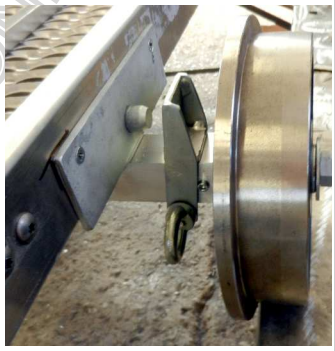

- I due assali vengono posizionati sul binario a distanza approssimativamente di 1,5 m
- se sono provvisti del dispositivo di stabilizzazione devono essere collocati con il dispositivo attivo ed allo stesso lato
- la pedana si poggia sugli assali, si fa scorrere fino alla battuta e si aggancia facendo scorrere il supporto e serrandolo ruotando l'occhione

Il dispositivo di stabilizzazione oltre a facilitare il collegamento assali/pedana agisce come freno di stazionamento.

La pedana può essere utilizzata in alternativa per operare, se necessario, in posizioni rialzate

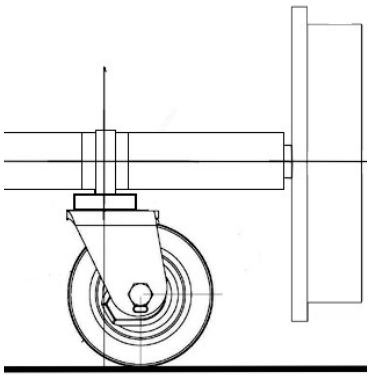

Il carrello può essere equipaggiato con 4 ruote piroettanti da innestare in supporti a lato delle ruote ferroviarie.

Con questa applicazione è possibile la movimentazione anche su pavimentazioni

Qualora il Comando disponga di una pedana similare può essere presa in esame la possibilità di adeguare il sistema alla stessa.

ALCIONE SAS di Maurizio Bosio & C – via Buonarroti 18 – 51100 – Pistoia
tel 0573 976387 – fax 565270 – www alcione.it – p.iva cod fisc 01665900476-reg imprese PT 0166 – REA PT 169083